PA 250

Peso: 285 gr.
Fuerza de sujeción: 170 Kg.
Recorrido: 101.6
Todos los remaches son de acero inoxidable.

Esta brida de gancho embrida por tracción.
Puede ajustarse la longitud del brazo.
Nota: Sobre pedido podemos suministrarles ganchos más largos

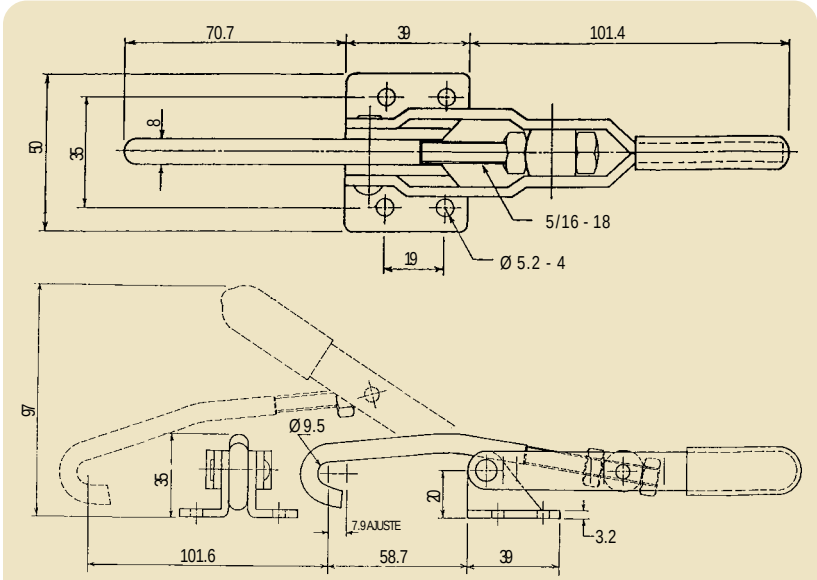
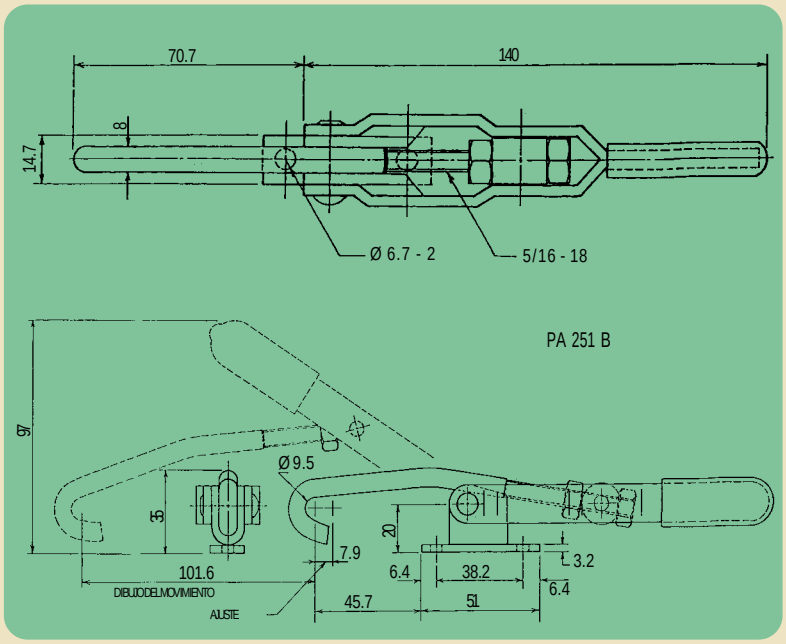
PA 251 B - Modelo de base estrecha